shopvalves.com

Cert. No. LRQ 0963008

ISO 9001

spirax sarco

TI-P149-01
ST Issue 7

AE14球墨铸铁
液体系统自动排空气阀

J

简介
AE14为用于液体系统的浮球型排空气阀。阀体和阀盖为球墨铸铁，整个设备维修方便。AE14标准型号带有氟化橡胶阀锥。也可提供AE14SV和AE14ESV型，其在进口接口处再装配上内置截止阀。

可供型号

AE14	氟化橡胶阀锥（标准型）
AE14E	EPDM 阀锥
AE14S	不锈钢阀锥
AE14SV	氟化橡胶阀锥和截止阀
AE14ESV	EPDM 阀锥和截止阀

标准
本产品符合欧洲压力设备指令97/23/EC。如需要可提供CE钢印。

证书
本产品可提供EN 10204 2.2证书。
注：如需提供证书，请在订购时说明。

口径和管道连接
½", ¾"BSP或NPT螺纹连接。

压力/温度控制

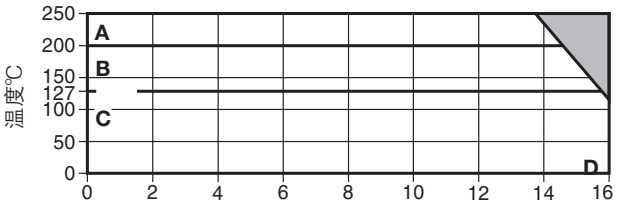

本产品不应用于此区域。

A - D AE14S
B - D AE14 和 AE14SV
C - D AE14E 和 AE14ESV

阀体设计条件		PN16
PMA-最大允许压力		16bar g@110℃
TMA-最大允许温度		250℃@13.6bar g
最小允许温度		0℃
PMO最大工作压力		16bar g
TMO最大工作温度	AE14E和AE14ESV	127℃@15.5 bar g
	AE14和AE14SV	200℃@14.5 bar g
	AE14S	250℃@13.6 bar g
最低工作温度		0℃
△PMX-最大压差		14 bar g
设计最大冷态水压试验压力		24 bar g
最小液体比重		0.6

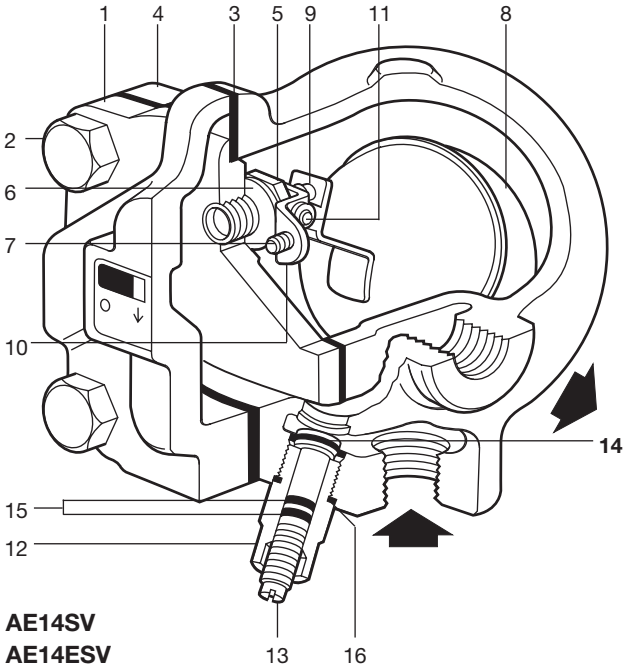

AE14SV
AE14ESV

材质

序号	部件		材质	
1	阀体		球墨铸铁	DIN 1693 GGG 40
2	阀盖螺栓		钢	BS 3692 Gr. 8.8
3	阀盖垫圈		加强型片状石墨	
4	阀盖		球墨铸铁	DIN 1693 GGG 40
5	主阀座		不锈钢	BS 970 431 S29
6	主阀座垫圈		不锈钢	BS 1449 304 S11
7	主阀装配螺栓		不锈钢	BS 6105 Cl A2-70
8	浮球及杆		不锈钢	BS 1449 304 S16
9	阀芯	AE14, AE14SV	氟化橡胶	
		AE14E, AE14ESV	EPDM	WRc 9205519
		AE14S	不锈钢	AISI 440B
10	销托架		不锈钢	BS 1449 304 S16
11	销		不锈钢	
*12	截止阀外罩		黄铜	BS 2874 CZ 121 3Pb
*13	截止阀轴		黄铜	BS 2874 CZ 121 3Pb
*14	截止阀芯		黄铜	BS 2874 CZ 121 3Pb
*15	'O' 形环		合成橡胶	氟化碳
*16	截止阀垫圈		铜	BS 2870 C 101

shopvalves.com

尺寸/重量 (近似) mm/kg

AE14, AE14E, AE14S

口径	A	B	C	D	E	F	G	重量
½"	147	114	80	114	105	60	60	2.5
¾"	147	114	80	114	105	60	60	2.5

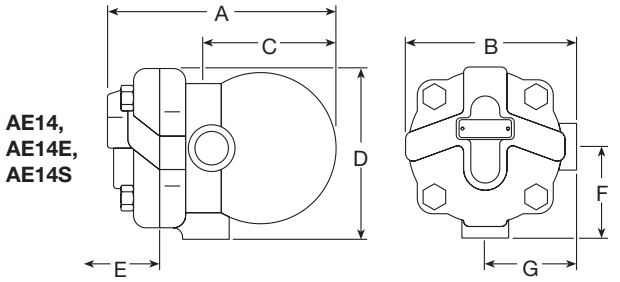

AE14ESV, AE14SV

口径	A	B	C	D	E	F	G	H	重量
½"	148	114	65	129	105	76	60	147	2.7
¾"	148	114	65	129	105	76	60	147	2.7

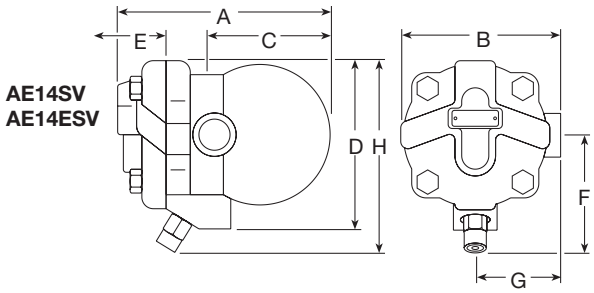

排量

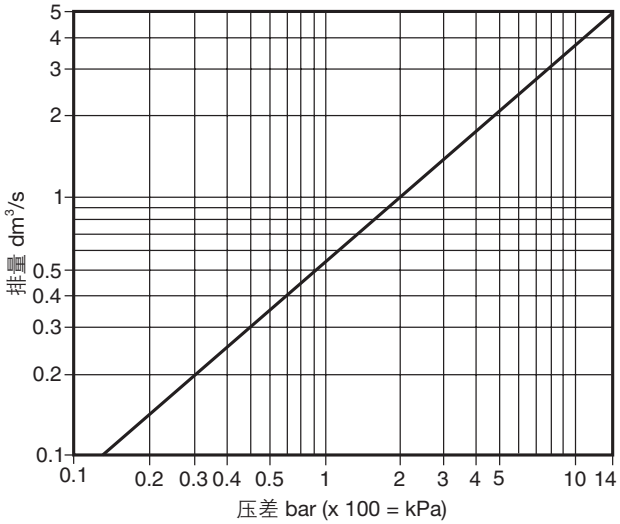

安全信息、安装和维护

详细信息请参考随产品提供的安装维修指南(IM-P149-06)。

处理

本产品可循环使用，处理得当不会引起环境问题。

订购

例：1-斯派莎克½"BSP螺纹连接AE14自动排空气阀，球墨铸铁阀体，氟化橡胶阀锥。

备件

图中实线所示为可供备件，虚线所示为不可供备件。

可供备件

维护组件3, 5, 6, 7（2件）	8, 9, 10, 11, 14, 15（2件）, 16
注：AE14S的部件9装配在部件8上。	
密封组件3, 6, 14, 15（2套）	16
阀锥（AE14S无）（3套）	9
注：根据需要，可提供1套EPDM和Viton阀芯	

订购

根据上表订购备件，并注明自动排空气阀的口径和型号。

例：1-维护组件，用于斯派莎克½"AE14ESV自动排空气阀。

推荐拧紧力矩

序号	部件	或 mm		N m
*2	阀盖螺栓	17 A/F	M10 x 30	47 - 50
5	主阀座	17 A/F		50 - 55
7	主阀装配螺栓	Pozidrive	M4 x 6	2.5 - 3.0
*12	截止阀外罩	21 A/F		30 - 35
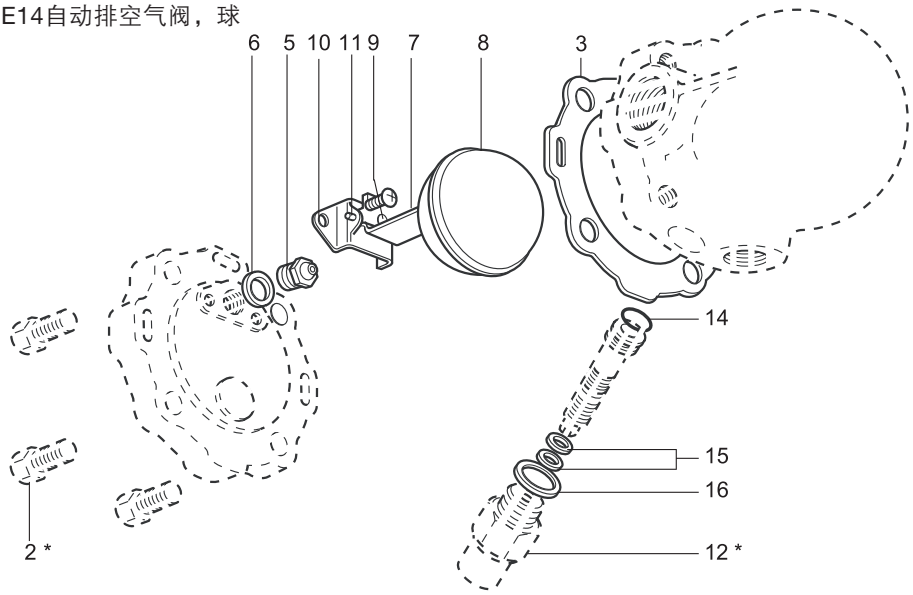
*注：部件2和12不作为备件提供。